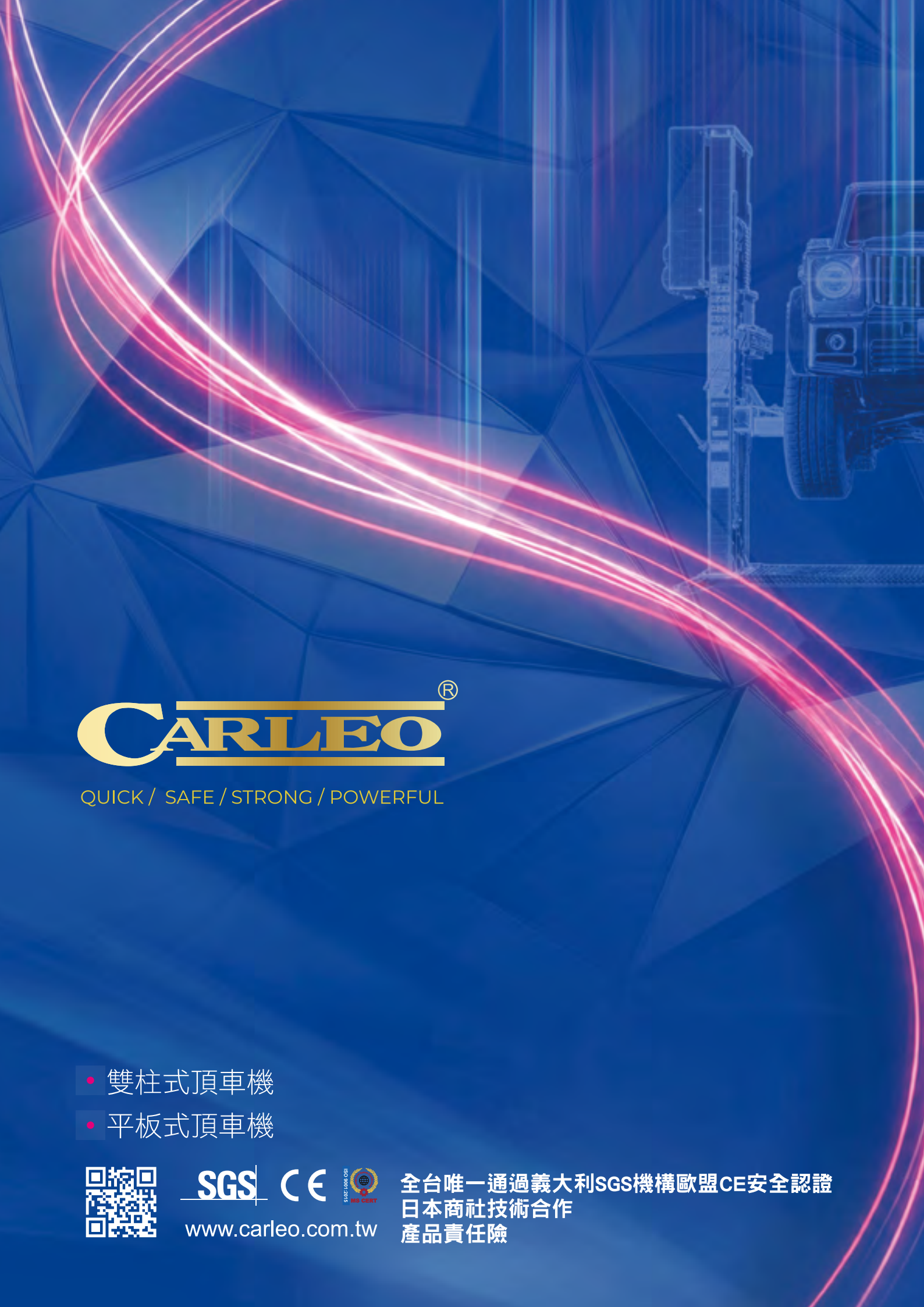

CARLEO®

QUICK / SAFE / STRONG / POWERFUL

- 雙柱式頂車機
- 平板式頂車機

SGS CE ISO 9001:2015 IRS CERT

www.carleo.com.tw

全台唯一通過義大利SGS機構歐盟CE安全認證
日本商社技術合作
產品責任險

產品導覽
INDEX

關於我們

03 公司簡介

04 歷史沿革

05 生產流程

06 油壓缸生產

雙柱式頂車機

07 **SL-35TW**
鏈條式雙柱頂車機 / 全鏈條式

08 **SL-35SBW**
鏈條式門型雙柱頂車機 / 全鏈條式

09 **SL-303SBWN**
鋼索式雙柱頂車機 / 雙油壓缸

平板式頂車機

11 **SL-556S**
超薄式同步平板頂車機 (含延長板)

12 **SL-556S-40**
薄型同步式平板頂車機

13 **SL-566S-35**
超薄式同步平板頂車機

15 **SL-568W (U)**
同步式平板頂車機

16 **SL-568-45**
同步式平板頂車機

17 **SL-563S/ SL-530S**
平板頂車機 (含延長板)

18 **SL-568SA-35**
客貨兩用同步平板頂車機

19 **SL-568SA-40**
客貨兩用同步平板頂車機

20 **SL-556SA-45**
客貨兩用平板頂車機

其他配件類

21 其他配件類



ABOUT US

公/司/簡/介 INTRODUCTION

台灣「強倫頂車機」成立於1977年，並以CARLEO(中譯：卡力歐)自有名牌，專業生產汽車維修設備。四十多年來，一直秉持客戶至上、安全至上、服務至上的理念，為汽車保修業界提供高品質的設備，確保汽車維修站裡工作環境安全。產品製造採自動化生產，全面使用歐洲進口ABB機械手臂，保證產品品質，提升生產效率。

「強倫頂車機」行銷世界49年，同時與日本商社保持密切的技術合作，在頂車機研發製造上已達一流水準，為台灣最具規模之汽車維修設備製造商。目前擁有生產基地兩座，分別為總廠-銘倫精機及台中廠-協倫精機及泰國廠，佔地共達八千坪，年產量突破5,000台。

國際認證 一流團隊

「強倫頂車機」擁有一流的生產線及研發團隊，1996年即通過ISO-9001品保認證，爾後更陸續通過SGS等多國的CE安規認證，符合國家標準要求，產品品質、服務皆值得信賴！

品質第一 嚴格把關

為了提供最高品質產品，堅持各製程需通過檢驗測試。
第一：油壓缸測試:組裝後壓力(350kg/cm²)測試
第二：控制系統測試:連結機台實際與機台進行測試
第三：機台組裝完成測試:機台平板水平測試
第四：出貨前完檢測試:110%載重測試、零件漏油測試

目前，已與多家汽車業者配合，發展出各項適性化、系列化產品。（各家配合廠）未來，隨著汽車市場的瞬息萬變，更要不斷結合新的技術與新的創新，加強自我實力並引進國外技術，開發、衍生更具優越性的汽車維修設備。在不斷完善自我的前提下，引領市場，創造先鋒！

歷/史/沿/革 COMPANY MILESTONES

- **2025** 外銷日本市場超過 20,000 台
- **2019** 成立泰國廠
- **2014** 大肚廠廠房產線擴充(佔地3,500坪)
- **2011** 外銷日本市場超過 10,000 台
通過英國 SGS CE 品質認證
- **2010** 生產線總產量超過 100,000 台
- **2007** 成立大肚總部(佔地2,500坪)
- **2001** 開始與日本商社技術合作
- **2000** 引進機器手臂自動化產線
- **1996** 通過 ISO 9001 品質認證
- **1991** 成立台中廠(佔地1,500坪)
- **1987** 成立大雅廠
- **1978** 開始行銷全球海外市場
- **1977** 公司成立

ABOUT US

生/產/流/程 PRODUCTION PROCESS



1 大型原料進貨區



6 塗裝區



2 CNC加工區



7 零件裝配區



3 自動化機械手臂焊接



8 戴重測試區



4 組裝區



9 成品包裝區



5 防銹噴砂區



10 出貨區

油/壓/缸/生/產 HYDRAULIC CYLINDER PRODUCTION

強倫頂車機自行生產，組裝油壓缸，自行設計，創新研發油壓缸,並選擇適當的油封組件，以因應不同的車輛所需。

Made in Taiwan

台灣製造・品質至上

100 %

MIT



SL 35TW 鏈條式雙柱頂車機
全鏈條式





O 16mm 厚無間縫式 一體成形柱身

柱體使用特殊鋼材，更堅固更耐用，絕不變形



O 便利的腳管設計

四支腳管可任意變換方向，車子進出更簡單更方便。



O 腳管高度僅 96mm

最低高度僅 96mm
(適用於多型車款)



O 三段式腳管

O 規格圖

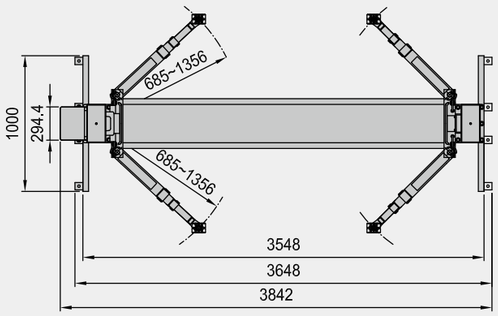

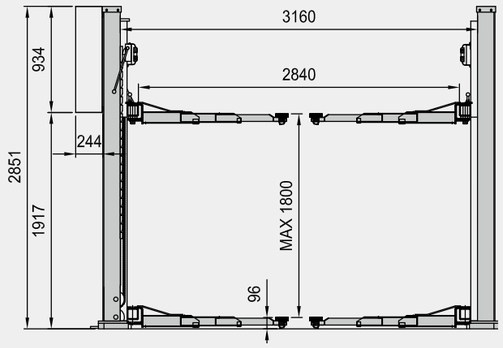

型號	承受重量	揚程	馬力 & 電壓	鏈條	上升時間	驅動方式	操作方式
SL-35TW	4,000Kg	1800 m/m	單相 2HP AC 220 三相 2HP AC 220 60HZ 三相 2HP AC 380	BL-644 BL-846	約 38 秒	油壓動力	手動操控

鏈條式門型雙柱頂車機 SL 35SBW
全鏈條式



O 安全卡榫設計



O 上升極限安全鋼索

頂端設置極限安全鋼索，當車子碰觸到時會自動停止上升

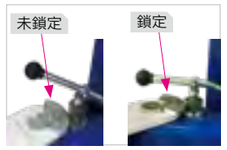

O 腳管自動固定定位

乘載之後，腳管會自動固定



O 腳架選配

另有中高腳架可供選購



O 規格圖

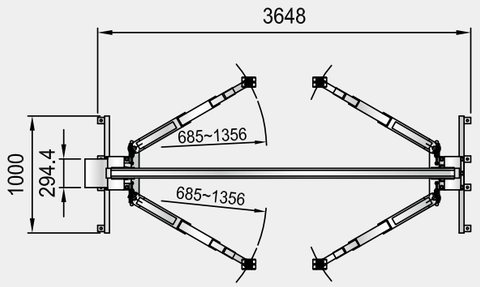

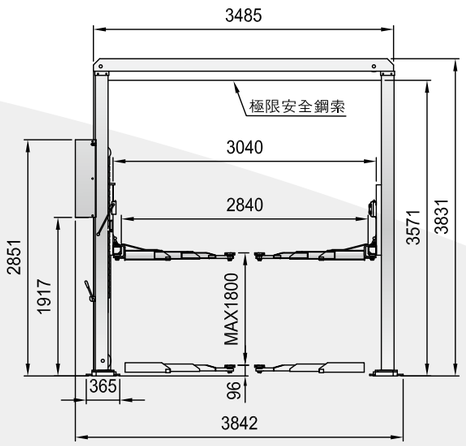

型號	承受重量	揚程	馬力 & 電壓	鏈條	上升時間	驅動方式	操作方式
SL-35SBW	4,000Kg	1800 m/m	單相 2HP AC 220 三相 2HP AC 220 60HZ 三相 2HP AC 380	BL-644 BL-846	約 38 秒	油壓動力	手動操控
SL-38SBW	4,500Kg						

SL 303SBWN 鋼索式雙柱頂車機

雙油壓缸

（非氣動式）

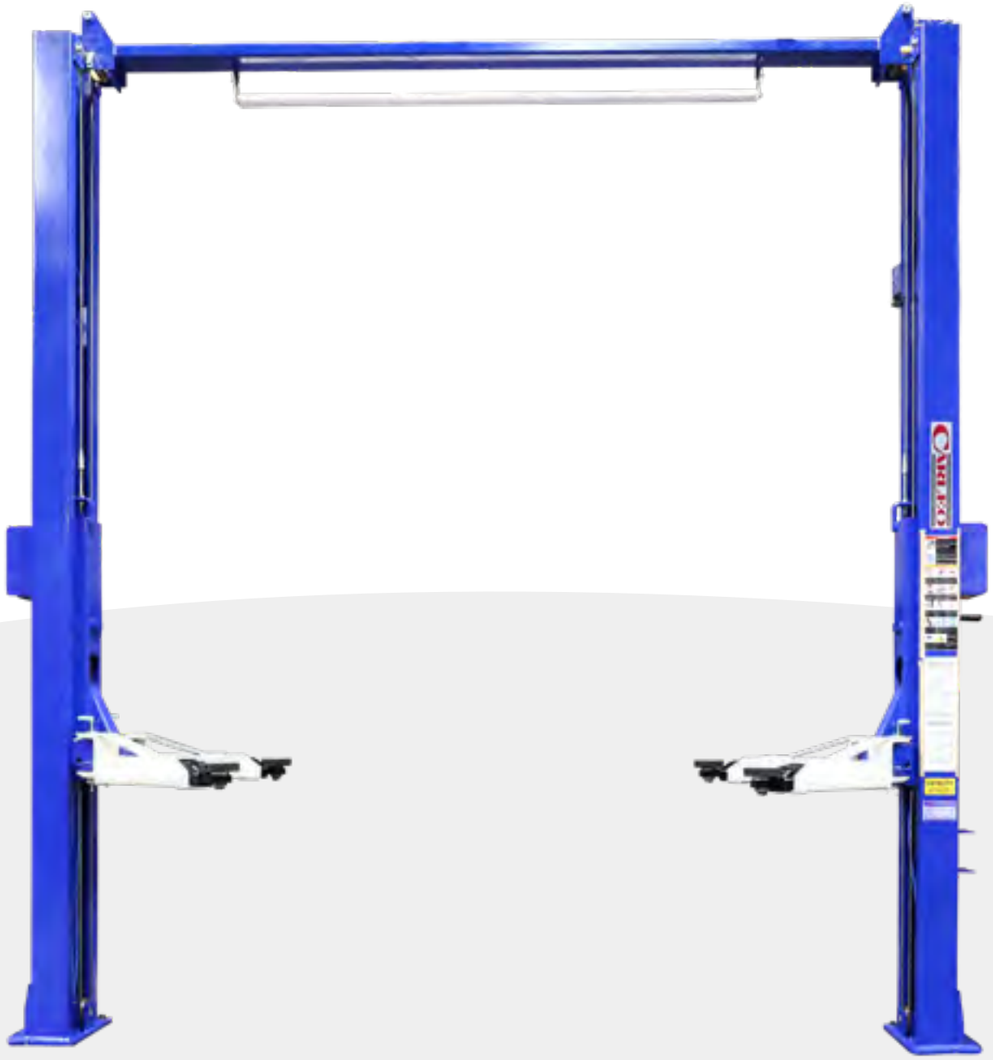



○ 黃油嘴設計



○ 防爆閥設計

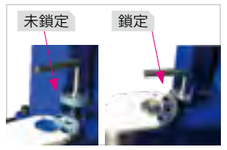

○ 腳管自動固定定位

載重後，腳管固定定位



○ 選配



○ 防撞桿設計



○ 選配

用於加長管腳架設計



○ 腳管最低高度僅 93.5mm



○ 手動下拉式解除安全卡榫、無需氣壓

○ 規格圖

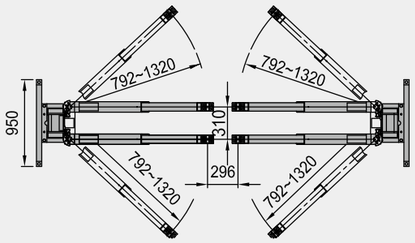

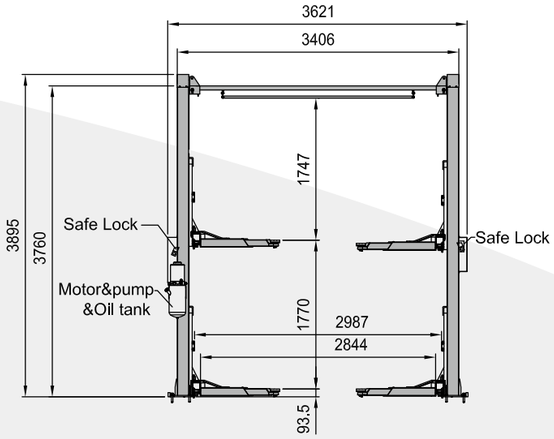

型號	承受重量	揚程	馬力 & 電壓				鋼索	上升時間	驅動方式	操作方式
SL-303SBWN	4,500Kg	1770 m/m	單相 三相 三相 三相	3HP 2HP 2HP 2HP	AC 220 AC 220 AC 380 AC 415	50HZ 60HZ	8mm 調整平衡	約 38 秒	油壓動力	電控上升 + 手動下降

SL 556S

超薄式同步平板頂車機 (含延長板)





○ 選配零件：腳架

- SL-556S 腳架需選配

○ 規格圖

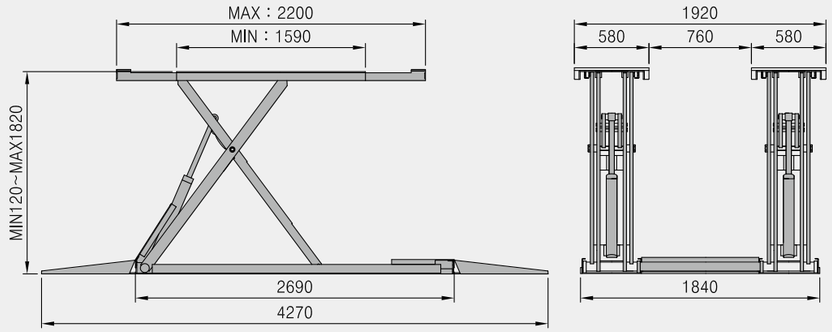

型號	承受重量	揚程	馬力 & 電壓				氣壓	上升時間	驅動方式	操作方式
SL-556S	3,000Kg	1700 m/m	單相	2HP	AC 220	60HZ	4~5 kg/cm²	約 43 秒	油壓動力	電動
			三相	1HP	AC 220 AC 380					

SL 556S-40

薄型同步式平板頂車機



○ 油壓缸自製化



○ 延長板結構穩固

耐久性佳



○ 安全排齒設計



○ 腳墊螺旋座

大樑式底盤使用



○ 規格圖

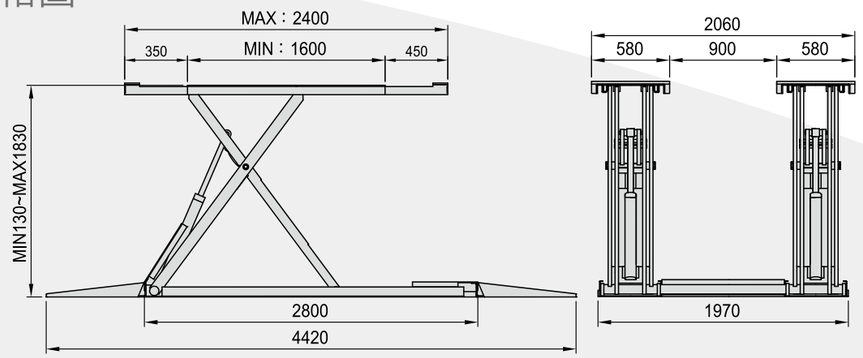

型號	承受重量	揚程	馬力 & 電壓				氣壓	上升時間	驅動方式	操作方式
SL-556S-40	4,000Kg	1700 m/m	單相	2HP	AC 220	60HZ	4~5 kg/cm²	約 44 秒	油壓動力	電動
			三相	2HP	AC 220 AC 380					

SL 566S-35

超薄式同步平板頂車機



- 前後斜板為選購品。

產 / 品 / 優 / 勢

- 待機高度僅 12 公分，無須挖地。
- 跑板可當延長板使用：適用大小車。
- 平板加寬設計 , 大小車皆適用。
- 中央同步油壓缸設計 , 控制平板同步上升下降。
- 超薄設計：車子進出好方便



延長板

大小轎車皆可使用



安全卡榫裝置



超薄設計

待機高度僅有 120mm



實際場地照

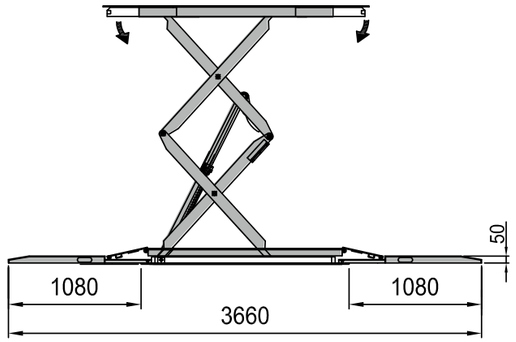

- 前後斜板可選購

規格圖

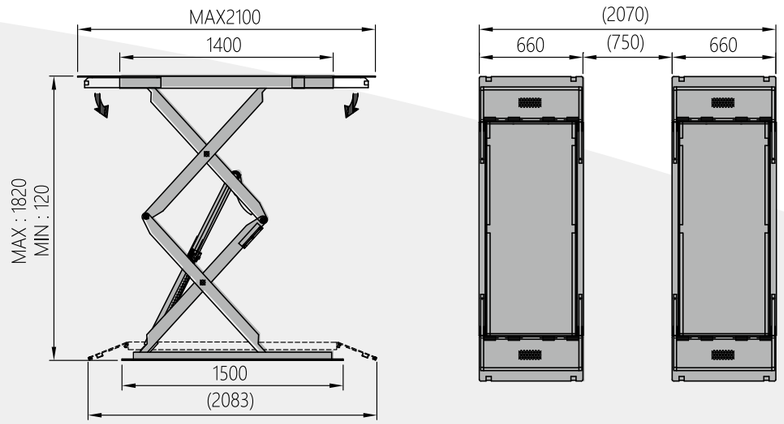

型號	承受重量	揚程	馬力 & 電壓				氣壓	上升時間	驅動方式	操作方式
SL-566S-35	3,500Kg	1700 m/m	單相	2HP	AC 220	60HZ	4~5 kg/cm²	約 38 秒	油壓動力	電動
			三相	2HP	AC 220 AC 380					

SL 568W(U)

同步式平板頂車機



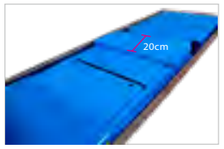

SL-568U

下降至最低點延伸板可拉出



活動蓋板設計

蓋板隨機台上升下降移動



美觀不佔空間

待機中的頂車機

規格圖

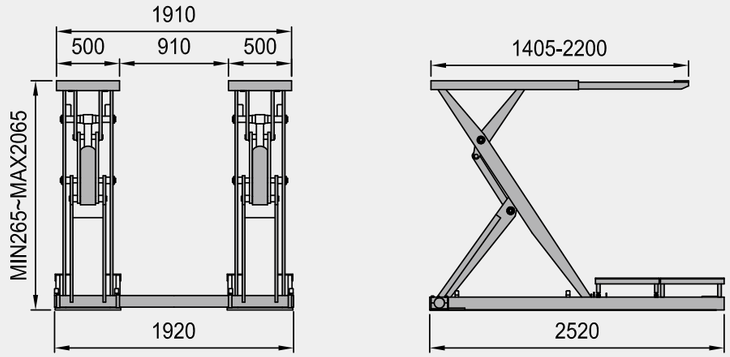

型號	承受重量	揚程	馬力 & 電壓				氣壓	上升時間	驅動方式	操作方式
SL-568W(U)	3,500Kg	1800 m/m	單相	2HP	AC 220	60HZ	4~5 kg/cm²	約 38 秒	油壓動力	電動
			三相	1HP	AC 220 AC 380					

SL 568-45

同步式平板頂車機



產 / 品 / 優 / 勢

- 結構設計採用 15 公分寬鐵材。
- 穩固強壯的設計。
- 前後延長板設計，適用於大小車。



前後延長板設計

大小轎車皆可使用



前後延長板設計



一體成型結構

穩固耐用



機身一體成型

採用 15 公分寬度 (台灣鐵材)

規格圖

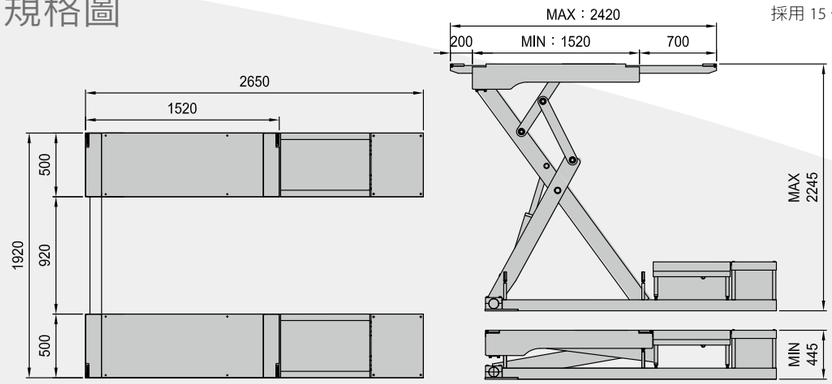

型號	承受重量	揚程	馬力 & 電壓				氣壓	上升時間	驅動方式	操作方式
SL-568-45	4,500Kg	1800 m/m	單相	2HP	AC 220	60HZ	4~6kg/cm²	約 48 秒	油壓動力	電動
			三相	2HP	AC 220 AC 380					

SL 563S/530S

平板頂車機 (含延長板)







○ 563S 延長板

○ 規格圖

- SL-563S

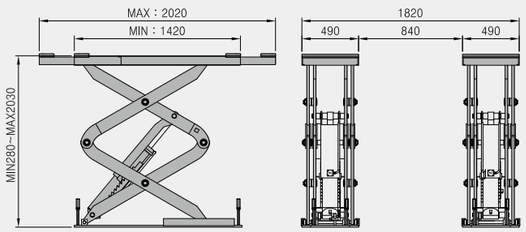

- SL-530S

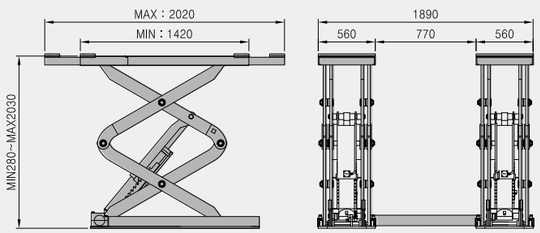

型號	承受重量	揚程	馬力 & 電壓				氣壓	上升時間	驅動方式	操作方式
SL-563S	3,000Kg	1750 m/m	單相	2HP	AC 220	60HZ	4~5 kg/cm²	約 35 秒	油壓動力	電動
SL-530S			三相	1HP	AC 220 AC 380			約 48 秒		

SL 568SA-35

客貨兩用同步平板頂車機





○ 美觀不佔空間

待機中的頂車機



○ 安全卡榫裝置

安全卡榫在上升或下降時
會自動解除



○ 3 段式腳管自動上升

腳管尾端承受重量 2,500kg

三段式之四方鐵管：

第一段 100x100m/m x 6T
第二段 80x80m/m x 6T
第三段 60x60m/m x 6T

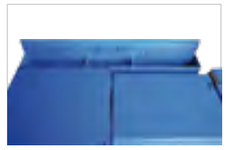

○ 工具箱

儲藏各種腳墊

○ 規格圖

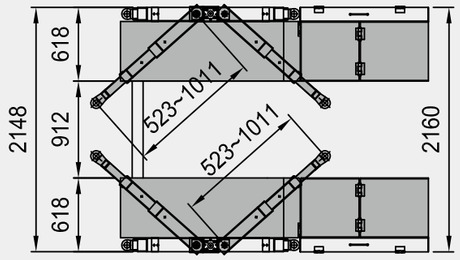

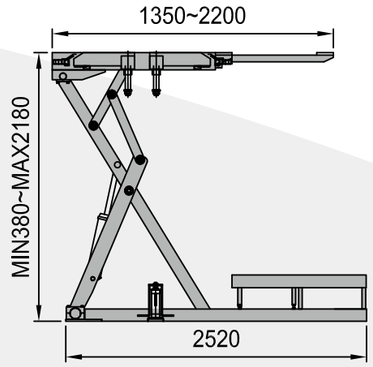

型號	承受重量	揚程	馬力 & 電壓				氣壓	上升時間	驅動方式	操作方式
SL-568SA-35	3,500Kg	1800 m/m	單相	2HP	AC 220	60HZ	6~8 kg/cm²	約 50 秒	油壓動力	電動
			三相	2HP	AC 220 AC 380					

SL 568SA-40

客貨兩用同步平板頂車機





O 待機美觀不佔空間

車輛進出方便



O 結構設計全面升級

鐵材寬度 15 公分



O 多款式螺旋式腳墊座組

適合多款貨卡車使用



O 3 段式腳管自動上升

腳管尾端承受重量 3,000kg

O 規格圖

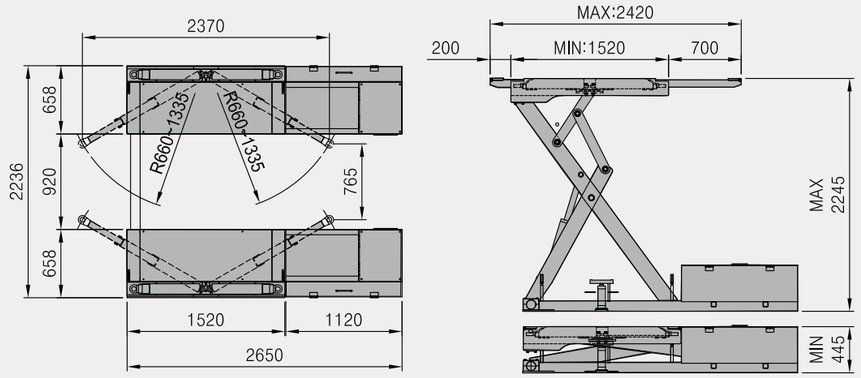

型號	承受重量	揚程	馬力 & 電壓				氣壓	上升時間	驅動方式	操作方式
SL-568SA-40	4,000kg	1800 m/m	單相	2HP	AC 220	60HZ	6~8 kg/cm²	約 60 秒	油壓動力	電動
			三相	2HP	AC 220 AC 380					

SL 556SA-45

客貨兩用平板頂車機





O 安全卡榫裝置

在上升或下降時會自動解除



O 多功能設計

前後延長板 1800~2600m/m 及自動腳管
(尾端承受重量 3,500kg)(腳架為選配品)



O 實際場地照



O 選配

高、中、低腳架

O 規格圖

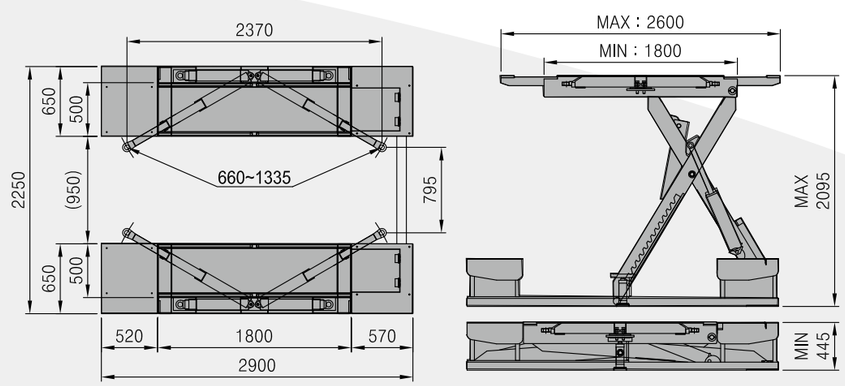

型號	承受重量	揚程	馬力 & 電壓				氣壓	上升時間	驅動方式	操作方式
SL-556SA-45	4,500kg	1650 m/m	單相	3HP	AC 220	60HZ	6~8 kg/cm²	約 50 秒	油壓動力	電動
			三相	3HP	AC 220 AC 380					

其他配件類 ○ 規格

單位：mm

圖示	品號	品名	規格	適用型號
	20203792	橡膠墊	長 111x 寬 80 x 高 28	SL-32T0/TW, SL-32SB0/SBW, SL-302, SL-303, SL-301SBW/ 303SBW, SL-8501H
	20203103	腳墊座組 (標準品)	最低高度 41 最高高度 76	SL-32T0/TW, SL-32SB0/SBW, SL-302, SL-303, SL-301SBW/ 303SBW, SL-8501H
	850127	8501H 腳墊座組	最低高度 80 最高高度 112	SL-8501H
	10204150	橡膠墊	長 124 x 寬 34 x 高 24 (單片)	SL-32T0/TW, SL-32SB0/SBW, SL-302, SL-303, SL-35TW, SL-301SBW/303SBW,SL-35SBW, SL-38SBW, SL-303SBWN
	20203800	腳墊座組 (標準品)	最低高度 41 最高高度 75	SL-32T0/TW, SL-32SB0/SBW, SL-302, SL-303, SL-35TW, SL-35SBW,SL-38SBW, SL-303SBWN
	63033242	橡膠墊	長 113 x 寬 92 x 高 19	SL-301/303SBW, SL-32TO/TW SL-35TW, SL-32SBO/SBW, SL-35SBW,SL-38SBW, SL-560 夾具橡膠墊
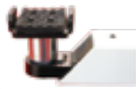	20203703	腳墊座組	最低高度 95.5 最高高度 170.5	SL-301/303SBW SL-32TO/TW,SL-35TW, SL-32SBO/SBW,SL-35SBW, SL-38SBW
	20203703-1	腳墊座組	最低高度 95.5 最高高度 170.5	SL-301/303SBW SL-32TO/TW,SL-35TW, SL-32SBO/SBW,SL-35SBW, SL-38SBW
	20203603	腳墊座組	最低高度 195.5 最高高度 355.5	SL-301/303SBW SL-32TO/TW,SL-35TW, SL-32SBO/SBW,SL-35SBW, SL-38SBW
	20203603-1	腳墊座組	最低高度 195.5 最高高度 355.5	SL-301/303SBW SL-32TO/TW,SL-35TW, SL-32SBO/SBW,SL-35SBW, SL-38SBW
	98013	腳墊座組 (附圓形橡膠墊)	高 150	SL-35TW, SL-35SBW,SL-38SBW, SL-303SBW
	95002S	增高套管 (低)	高 50	SL-35TW, SL-35SBW,SL-38SBW, SL-303, SL-301SBW/303SBW, SL-303SBWN
	95001L	增高套管 (高)	高 150	SL-35TW, SL-35SBW,SL-38SBW, SL-303, SL-301SBW/303SBW, SL-303SBWN
	C53707000-1	頂架	最低高度 250 最高高度 420	SL-537C
	C53707000-2	頂架	最低高度 250 最高高度 320	SL-537C

定位用系列



平板系列



中央油壓缸同步系列



○ 控制箱尺寸

所有平板頂車機之控制箱尺寸為此三種類型，挑選平板頂車機時可查看控制箱尺寸是否可設置於現場。

單位：mm

圖示	品號	品名	規格	適用型號
	20103031-1	橡膠墊	長 120 x 寬 80 x 高 30	SL-568SA-35,SL-568SA-40, SL-556SA-45,SL-6305-2, SL-6305-3
	S56827	腳墊組 (低)	最低高度 50.5 最高高度 77	SL-568SA-35,SL-568SA-40, SL-556SA-45,SL-6305-2, SL-6305-3
	S56822	腳墊組 (中)	最低高度 75 最高高度 136	SL-568SA-35,SL-568SA-40, SL-556SA-45,SL-6305-2, SL-6305-3
	S56803	腳墊組 (高)	最低高度 176 最高高度 237	SL-568SA-35,SL-568SA-40, SL-556SA-45,SL-6305-2, SL-6305-3
	56128	腳墊組 (低)	高 31.5	SL-561 SL-556S
	56127	腳墊組 (中)	最低高度 100 最高高度 130	SL-561 SL-556S
	56126	腳墊組 (高)	最低高度 130 最高高度 196	SL-561 SL-556S

圖示	品號	品名 / 規格	圖示	品號	品名 / 規格 / 適用型號
	770026	橡膠墊 (高) 高 100		AZ-001	保護葉 長 1170* 寬 500
	770020	橡膠墊 (中) 高 55		AZ-002	手電筒 長 145* 寬 17* 高 24
	770018	橡膠墊 (低) 高 30		AZ-003	手工具組 長 280* 寬 120* 高 50
	770035	橡膠墊 (標準品) 高 85		AZ-004	長 237* 寬 136* 高 40
	770111	後輪擋橡膠墊 長 255 x 寬 150 x 高 120 (梯形)		AZ-005	最短長度 125 最長長度 650

CARLEO®

強 倫 頂 車 機

銘倫精機股份有限公司
協倫精機股份有限公司

總工廠

432011 台中市大肚區沙田路二段2巷66號
TEL 04-2699-6655
FAX 04-2699-0939/2699-0979

台中廠

407021 台中市工業區30路2號
TEL 04-2359-6655
FAX 04-2350-0686/2359-6487

EMAIL:service@carleo.com.tw

2026/9

本型錄僅供參考，出貨以實物為主