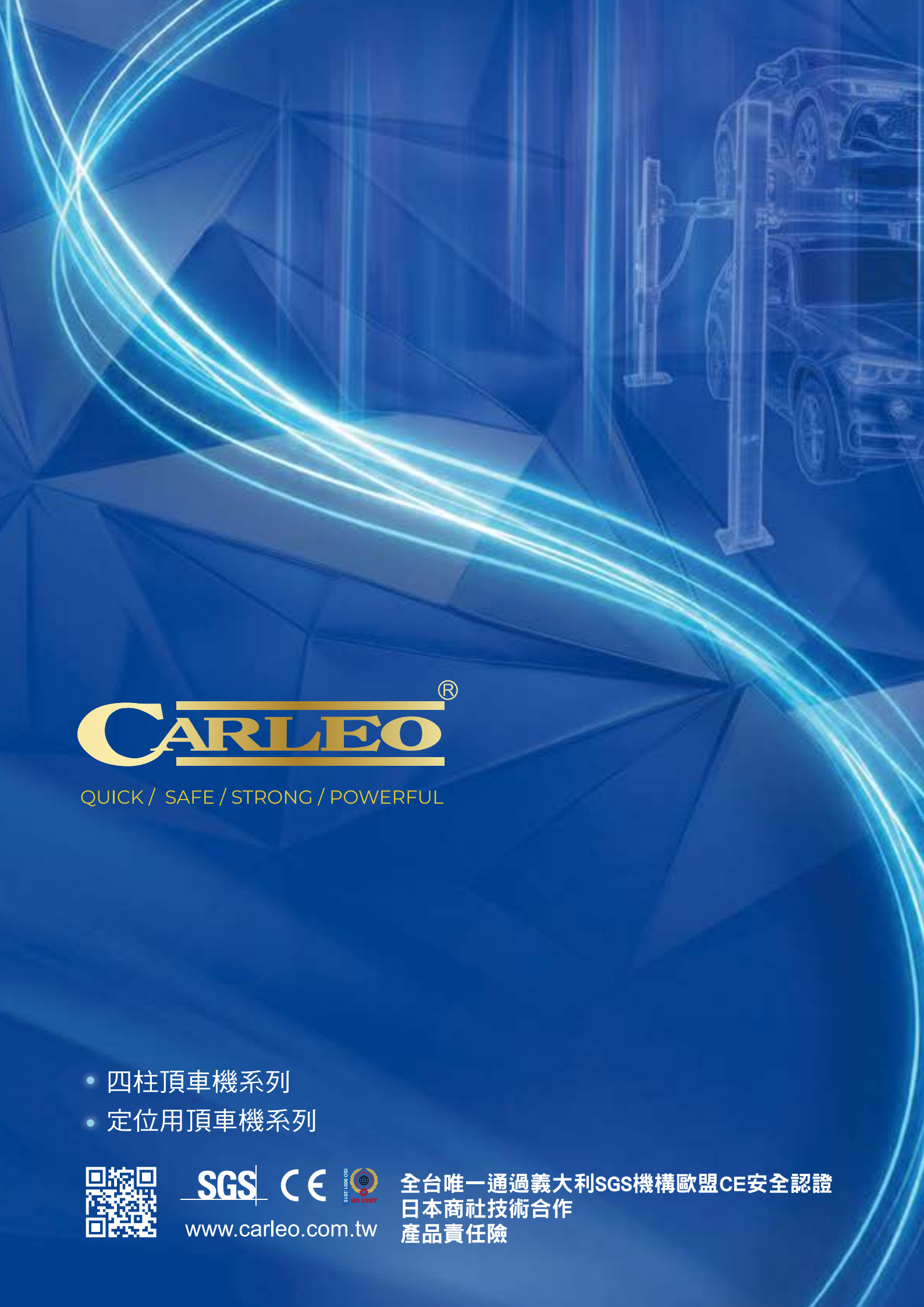

CARLEO®

QUICK / SAFE / STRONG / POWERFUL

- 四柱頂車機系列
- 定位用頂車機系列

SGS CE ISO 9001:2015 BSI CERT

www.carleo.com.tw

全台唯一通過義大利SGS機構歐盟CE安全認證
日本商社技術合作
產品責任險

產品導覽

INDEX

關於我們

03 公司簡介

04 歷史沿革

05 生產流程

06 油壓缸生產

定位用頂車機系列

07 **SL-656A**
薄式雙層定位用頂車機

09 **SL-656S**
雙層定位用頂車機

11 **SL-656-500**
雙層定位用頂車機

13 **SL-656ED**
雙層定位用頂車機

15 **SL-656S-75**
雙層定位用頂車機

16 **SL-565HS-35**
雙層定位用頂車機

四柱頂車機系列

17 **SL-640H**
四柱頂車機

18 **SL-6305-3/SL-6305-2**
小男孩千斤頂 / 氣動式頂車機系列

19 **SL-650/SL-660/SL-6510**
四柱頂車機

其他配件類

21 其他配件類



ABOUT US

公/司/簡/介 INTRODUCTION

台灣「強倫頂車機」成立於1977年，並以CARLEO(中譯：卡力歐)自有名牌，專業生產汽車維修設備。四十多年來，一直秉持客戶至上、安全至上、服務至上的理念，為汽車保修業界提供高品質的設備，確保汽車維修站裡工作環境安全。產品製造採自動化生產，全面使用歐洲進口ABB機械手臂，保證產品品質，提升生產效率。

「強倫頂車機」行銷世界49年，同時與日本商社保持密切的技術合作，在頂車機研發製造上已達一流水準，為台灣最具規模之汽車維修設備製造商。目前擁有生產基地兩座，分別為總廠-銘倫精機及台中廠-協倫精機及泰國廠，佔地共達八千坪，年產量突破5,000台。

國際認證 一流團隊

「強倫頂車機」擁有一流的生產線及研發團隊，1996年即通過ISO-9001品保認證，爾後更陸續通過SGS等多國的CE安規認證，符合國家標準要求，產品品質、服務皆值得信賴！

品質第一 嚴格把關

為了提供最高品質產品，堅持各製程需通過檢驗測試。

第一：油壓缸測試:組裝後壓力(350kg/cm²)測試

第二：控制系統測試:連結機台實際與機台進行測試

第三：機台組裝完成測試:機台平板水平測試

第四：出貨前完檢測試:110%載重測試、零件漏油測試

目前，已與多家汽車業者配合，發展出各項適性化、系列化產品。（各家配合廠）未來，隨著汽車市場的瞬息萬變，更要不斷結合新的技術與新的創新，加強自我實力並引進國外技術，開發、衍生更具優越性的汽車維修設備。在不斷完善自我的前提下，引領市場，創造先鋒！

歷/史/沿/革 COMPANY MILESTONES

- **2025** 外銷日本市場超過 20,000 台
- **2019** 成立泰國廠
- **2014** 大肚廠廠房產線擴充(佔地3,500坪)
- **2011** 外銷日本市場超過 10,000 台
通過英國 SGS CE 品質認證
- **2010** 生產線總產量超過 100,000 台
- **2007** 成立大肚總部(佔地2,500坪)
- **2001** 開始與日本商社技術合作
- **2000** 引進機器手臂自動化產線
- **1996** 通過 ISO 9001 品質認證
- **1991** 成立台中廠(佔地1,500坪)
- **1987** 成立大雅廠
- **1978** 開始行銷全球海外市場
- **1977** 公司成立

ABOUT US

生/產/流/程 PRODUCTION PROCESS



1 大型原料進貨區



6 塗裝區



2 CNC加工區



7 零件裝配區



3 自動化機械手臂焊接



8 戴重測試區



4 組裝區



9 成品包裝區



5 防銹噴砂區



10 出貨區

油/壓/缸/生/產 HYDRAULIC CYLINDER PRODUCTION

強倫頂車機自行生產，組裝油壓缸，自行設計，創新研發油壓缸,並選擇適當的油封組件，以因應不同的車輛所需。

Made in Taiwan

台灣製造・品質至上

100 %

MIT



SL 656A

薄式雙層定位用頂車機



產 / 品 / 優 / 勢

- 四齒式安全卡榫設計，提升跑板水平度。
- 上層延長板，適用大小車。
- 機台結構通過歐洲認證。
- 手動式滑板。
- 待機高度僅 25 公分 (依照場地有所調整)。
- 無需土木施工，安裝後立即使用。



四齒式安全卡榫設計



上層延長板

適用大小車



維修環境佳



手動式滑板

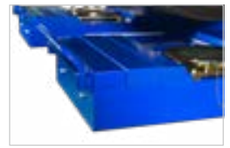

前輪檔板



後輪檔板



選配

可另外加購轉角盤

規格圖

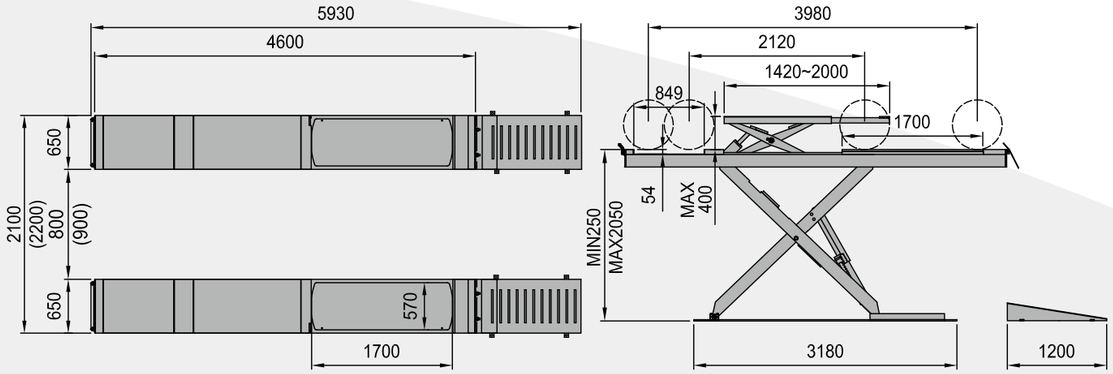

型號	承受重量	揚程	馬力 & 電壓				氣壓	上升時間	驅動方式	操作方式
SL-656A	上層 3,000Kg	上層 400 m/m	單相	3HP	AC220	60HZ	5~8kg/cm²	上層約 13 秒	油壓動力	電動
	下層 4,000Kg	下層 1800 m/m	三相	3HP	AC220 AC380			下層約 55 秒		

SL 656S
雙層定位用頂車機



產 / 品 / 優 / 勢

- 機身結構完善安全卡榫裝置
- 油壓式同步系統
- 轉角盤空間適用於各國際品牌規格
- 維修空間裝置 LED 燈、舒適維修環境



延長板結構穩固



安全卡榫設計



延長板



延長板平面化

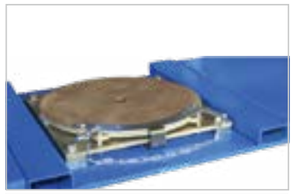

選配

可另外加購轉角盤

規格圖

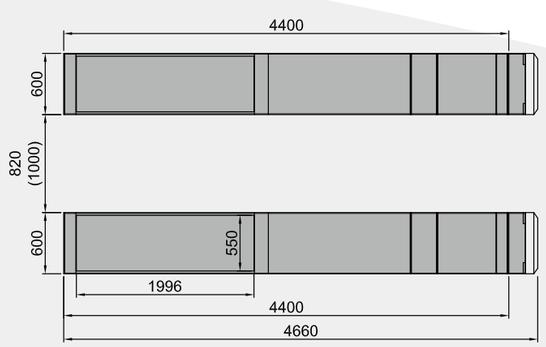

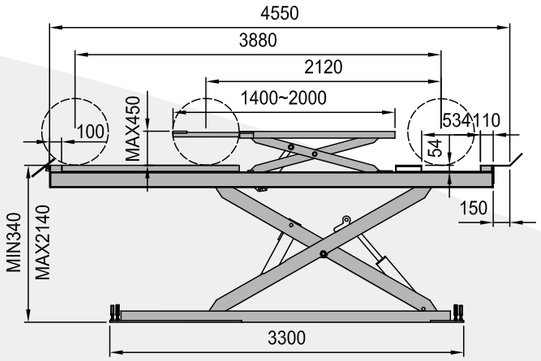

型號	承受重量	揚程	馬力 & 電壓			氣壓	上升時間	驅動方式	操作方式
SL-656S	上層 4,000Kg 下層 4,500Kg	上層 450 m/m 下層 1800 m/m	單相 三相	3HP 3HP	AC 220 AC 220 AC 380	60HZ	6~8kg/cm²	約 15 秒 約 70 秒	油壓動力	電動

SL 656-500

雙層定位用頂車機



產 / 品 / 優 / 勢

- 跑道採用日規加厚鐵材，載重時前後精度準確。
- 後滑板特殊設計，進化水平強度。
- 調整式安全卡榫設計，可微調水平精準度。
- 轉角盤位置加大空間，適用世界各品牌定位儀。



採用日規加厚鐵材

頂車時前後水平準確穩定



高準確度跑板水平



後滑板特殊設計

結構特殊設計，進化水平強度



調整式安全卡榫

提升水平準確度

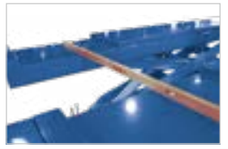

跑板水平高準確度

規格圖

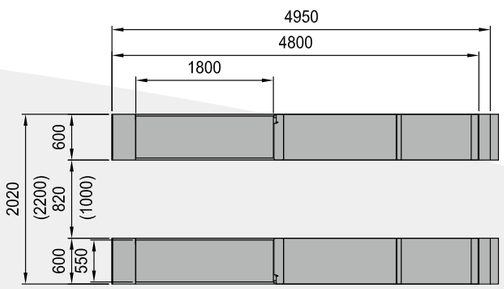

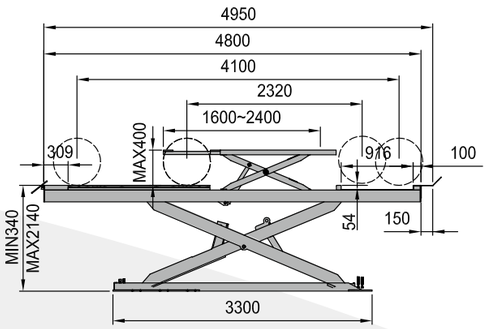

型號	承受重量	揚程	馬力 & 電壓			氣壓	上升時間	驅動方式	操作方式
SL-656-500	上層 4,000Kg 下層 5,000Kg	上層 400 m/m 下層 1800 m/m	單相 三相	3HP 3HP	AC 220 AC 220 AC 380	60HZ	6~8kg/cm²	上層約 15 秒 下層約 70 秒	油壓動力	電動

SL-656-500
定位用頂車機系列

SL 656ED
雙層定位用頂車機



產 / 品 / 優 / 勢

- 國內唯一結構計算通過國際認證。
- 升降穩定不晃動、機身載重不內傾。
- 安全穩固的汽車維修環境。




腳架實際使用範例

穩定、便利、迅速 (長腳架需另行選購)
選購品：小男孩千斤頂 (SL-6305-2)



安全卡榫設計




專利設計

頂車機上升時 , 地面崁入式升降台會自動上升 , 與地面平行 , 保持維修走道進出平整 , 提升技師維修環境安全。

SL-173 崁入式升降平台

此平台為選購品

型號	負荷
SL-173	300 kg

氣壓源
5~8 kg/cm^2




正確搭配長短腳架

不論大、小貨車皆可多元性撐載。
長腳架需另外訂購 (最低高度 176mm, 最高高度 237mm)

規格圖

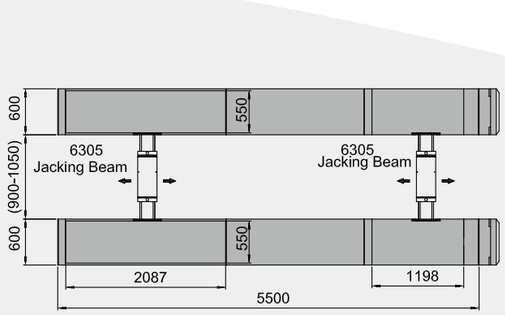

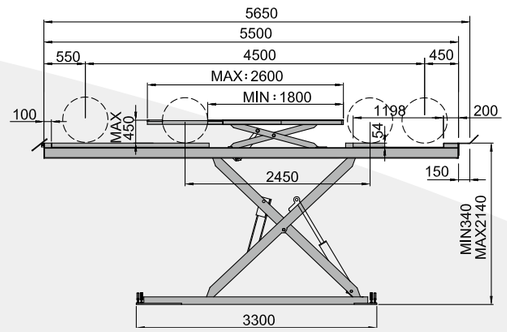

型號	承受重量	揚程	馬力 & 電壓				氣壓	上升時間	驅動方式	操作方式
SL-656ED	上層 4,000Kg	上層 450 m/m	單相	3HP	AC 220	60HZ	5~8kg/cm^2	上層約 15 秒	油壓動力	電控
	下層 5,500Kg	下層 1800 m/m	三相	3HP	AC 220 AC 380			下層約 70 秒		
SL-6305-2 X2	2,000Kg	350 m/m					6~8kg/cm^2	約 45 秒	油壓動力	氣動

SL 656S-75
雙層定位用頂車機





○ 底座水平調整螺絲



○ 側滑板設計



○ 選配

定位轉角盤



○ 選配

小男孩千斤頂

○ 規格圖

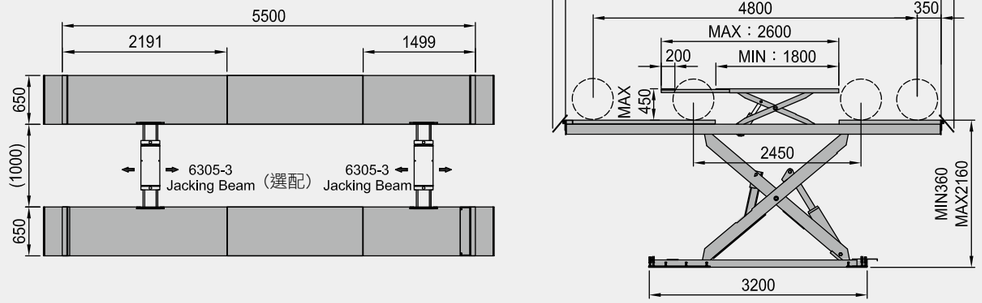

型號	承受重量	揚程	馬力 & 電壓				氣壓	上升時間	驅動方式	操作方式
SL-656S-75	上層 4,000Kg 下層 7,500Kg	上層 450 m/m 下層 1800 m/m	單相 三相	3HP 3HP	AC 220 AC 220 AC 380 AC 415	50HZ 60HZ	5~8kg/cm²	上層約 13 秒 下層約 90 秒	油壓動力	電動
SL-6305-3 X2	3,000Kg	330 m/m					6~8kg/cm²	約 45 秒	油壓動力	手動

SL 565HS-35
雙層定位用頂車機



○ 安全卡榫設計

作業環境安全



○ 延長板設計

大小車皆適用



○ 選配

可另外加購轉角盤



○ 規格圖

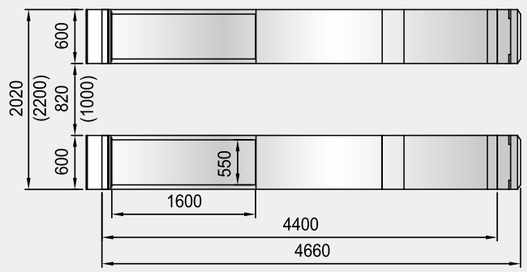

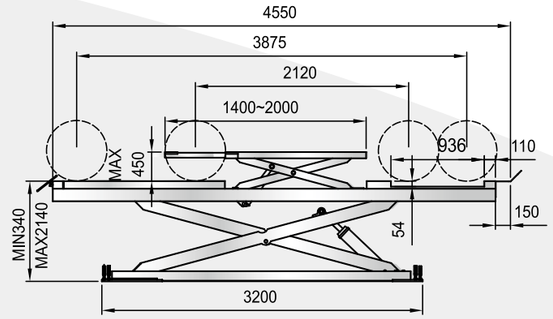

型號	承受重量	揚程	馬力 & 電壓				氣壓	上升時間	驅動方式	操作方式
SL-565HS-35	上層 3,000Kg 下層 3,500Kg	上層 450 m/m 下層 1800 m/m	單相 三相	2HP 2HP	AC 220 AC 220 AC 380	60HZ	6~8kg/cm²	上層約 15 秒 下層約 51 秒	油壓動力	電動

SL 640H
四柱頂車機





○ 選配 - 可停車用



○ 強化結構設計



○ 超寬滑輪



○ 安全卡榫裝置



○ 選配

○ 規格圖

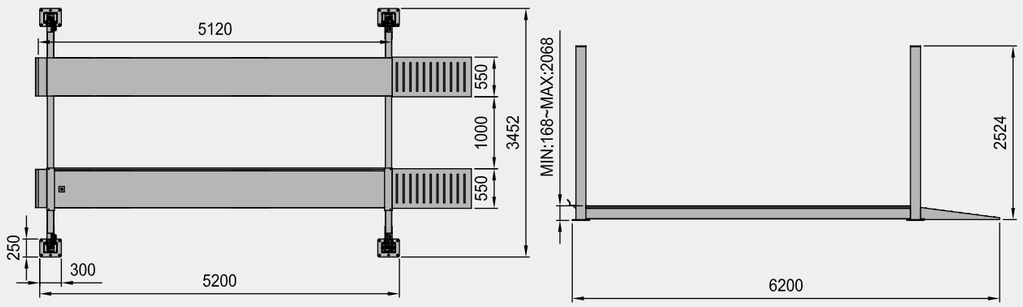

型號	承受重量	揚程	馬力 & 電壓				氣壓	上升時間	驅動方式	操作方式
SL-640H	4,000Kg	1900 m/m	單相	3HP	AC 220	60HZ	4~6kg/cm^2	約 48 秒	油壓動力	電控
			三相	3HP	AC 220 AC 380					

SL 6305-3/6305-2
小男孩千斤頂



○ 氣動幫浦



○ 全長可拉至 1600mm



○ 增高架為選購品



○ 規格圖

- SL-6305-3

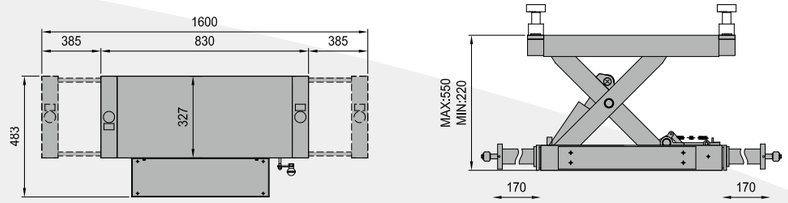

- SL-6305-2

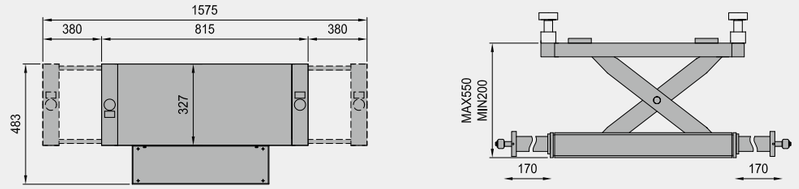

型號	承受重量	揚程	氣壓	上升時間	驅動方式	操作方式
SL-6305-3	3,000Kg	330 m/m	8kg/cm^2	約 45 秒	油壓動力	氣動
SL-6305-2	2,000Kg	350 m/m				

SL 650/SL-660/SL-6510

四柱頂車機



產 / 品 / 特 / 色

- 柱身採特殊 16mm 槽鋼材質
- 採用鏈條上升下降作動、穩定安全
- 高乘載力、高稼動力、可維修多種貨車
- 可追加小男孩千斤頂、多元化維修



安全卡榫



雙油壓缸鏈條式

規格圖

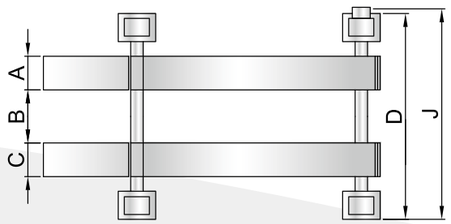

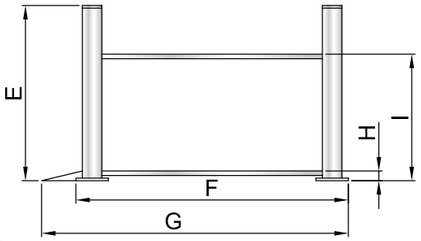

	650	660	6510
A	650	650	700
B	1000	1000	1000
C	650	650	700
D	3726	3726	4200
E	2801	2801	2820

	650	660	6510
F	5422	5422	7302
G	6608	6608	8287
H	175	175	203
I	1975	1975	2003
J	3910	3910	4281

型號	承受重量	揚程	馬力 & 電壓	上升時間	驅動方式	操作方式
SL-650	5,000Kg	1800 m/m	單相 6.5HP AC 220 60HZ 三相 5HP AC 220 60HZ 三相 5HP AC 380 60HZ	約 55 秒	雙油壓缸 + 雙鏈條式	手動
SL-660	6,000Kg					
SL-6510	8,500Kg		三相 3HP*2 AC220 60HZ 三相 3HP*2 AC380 60HZ	約 63 秒		電動

SL-650/660/6510
四柱頂車機系列

其他配件類 規格

單位：mm

圖示	品號	品名	規格	適用型號
	20203792	橡膠墊	長 111x 寬 80 x 高 28	SL-32T0/TW, SL-32SB0/SBW, SL-302, SL-303, SL-301SBW/ 303SBW, SL-8501H
	20203103	腳墊座組 (標準品)	最低高度 41 最高高度 76	SL-32T0/TW, SL-32SB0/SBW, SL-302, SL-303, SL-301SBW/ 303SBW, SL-8501H
	850127	8501H 腳墊座組	最低高度 80 最高高度 112	SL-8501H
	10204150	橡膠墊	長 124 x 寬 34 x 高 24 (單片)	SL-32T0/TW, SL-32SB0/SBW, SL-302, SL-303, SL-35TW, SL-301SBW/303SBW,SL-35SBW, SL-38SBW, SL-303SBWN
	20203800	腳墊座組 (標準品)	最低高度 41 最高高度 75	SL-32T0/TW, SL-32SB0/SBW, SL-302, SL-303, SL-35TW, SL-35SBW,SL-38SBW, SL-303SBWN
	63033242	橡膠墊	長 113 x 寬 92 x 高 19	SL-301/303SBW, SL-32TO/TW SL-35TW, SL-32SBO/SBW, SL-35SBW,SL-38SBW, SL-560 夾具橡膠墊
	20203703	腳墊座組	最低高度 95.5 最高高度 170.5	SL-301/303SBW SL-32TO/TW,SL-35TW, SL-32SBO/SBW,SL-35SBW, SL-38SBW
	20203703-1	腳墊座組	最低高度 95.5 最高高度 170.5	SL-301/303SBW SL-32TO/TW,SL-35TW, SL-32SBO/SBW,SL-35SBW, SL-38SBW
	20203603	腳墊座組	最低高度 195.5 最高高度 355.5	SL-301/303SBW SL-32TO/TW,SL-35TW, SL-32SBO/SBW,SL-35SBW, SL-38SBW
	20203603-1	腳墊座組	最低高度 195.5 最高高度 355.5	SL-301/303SBW SL-32TO/TW,SL-35TW, SL-32SBO/SBW,SL-35SBW, SL-38SBW
	98013	腳墊座組 (附圓形橡膠墊)	高 150	SL-35TW, SL-35SBW,SL-38SBW, SL-303SBW
	95002S	增高套管 (低)	高 50	SL-35TW, SL-35SBW,SL-38SBW, SL-303, SL-301SBW/303SBW, SL-303SBWN
	95001L	增高套管 (高)	高 150	SL-35TW, SL-35SBW,SL-38SBW, SL-303, SL-301SBW/303SBW, SL-303SBWN
	C53707000-1	頂架	最低高度 250 最高高度 420	SL-537C
	C53707000-2	頂架	最低高度 250 最高高度 320	SL-537C

定位用系列



平板系列



中央油壓缸同步系列



控制箱尺寸

所有平板頂車機之控制箱尺寸為此三種類型，挑選平板頂車機時可查看控制箱尺寸是否可設置於現場。

單位：mm

圖示	品號	品名	規格	適用型號
	20103031-1	橡膠墊	長 120 x 寬 80 x 高 30	SL-568SA-35,SL-568SA-40, SL-556SA-45,SL-6305-2, SL-6305-3
	S56827	腳墊組 (低)	最低高度 50.5 最高高度 77	SL-568SA-35,SL-568SA-40, SL-556SA-45,SL-6305-2, SL-6305-3
	S56822	腳墊組 (中)	最低高度 75 最高高度 136	SL-568SA-35,SL-568SA-40, SL-556SA-45,SL-6305-2, SL-6305-3
	S56803	腳墊組 (高)	最低高度 176 最高高度 237	SL-568SA-35,SL-568SA-40, SL-556SA-45,SL-6305-2, SL-6305-3
	56128	腳墊組 (低)	高 31.5	SL-561 SL-556S
	56127	腳墊組 (中)	最低高度 100 最高高度 130	SL-561 SL-556S
	56126	腳墊組 (高)	最低高度 130 最高高度 196	SL-561 SL-556S

圖示	品號	品名 / 規格	圖示	品號	品名 / 規格 / 適用型號
	770026	橡膠墊 (高) 高 100		AZ-001	保護葉 長 1170* 寬 500
	770020	橡膠墊 (中) 高 55		AZ-002	手電筒 長 145* 寬 17* 高 24
	770018	橡膠墊 (低) 高 30		AZ-003	手工具組 長 280* 寬 120* 高 50
	770035	橡膠墊 (標準品) 高 85		AZ-004	長 237* 寬 136* 高 40
	770111	後輪擋橡膠墊 長 255 x 寬 150 x 高 120 (梯形)		AZ-005	最短長度 125 最長長度 650

CARLEO®

強 倫 頂 車 機

銘倫精機股份有限公司
協倫精機股份有限公司

總工廠

432011 台中市大肚區沙田路二段2巷66號
TEL 04-2699-6655
FAX 04-2699-0939/2699-0979

台中廠

407021 台中市工業區30路2號
TEL 04-2359-6655
FAX 04-2350-0686/2359-6487

EMAIL:service@carleo.com.tw

2026/9

本型錄僅供參考，出貨以實物為主